Bonetti Rubinetterie Valduggia S.r.l.

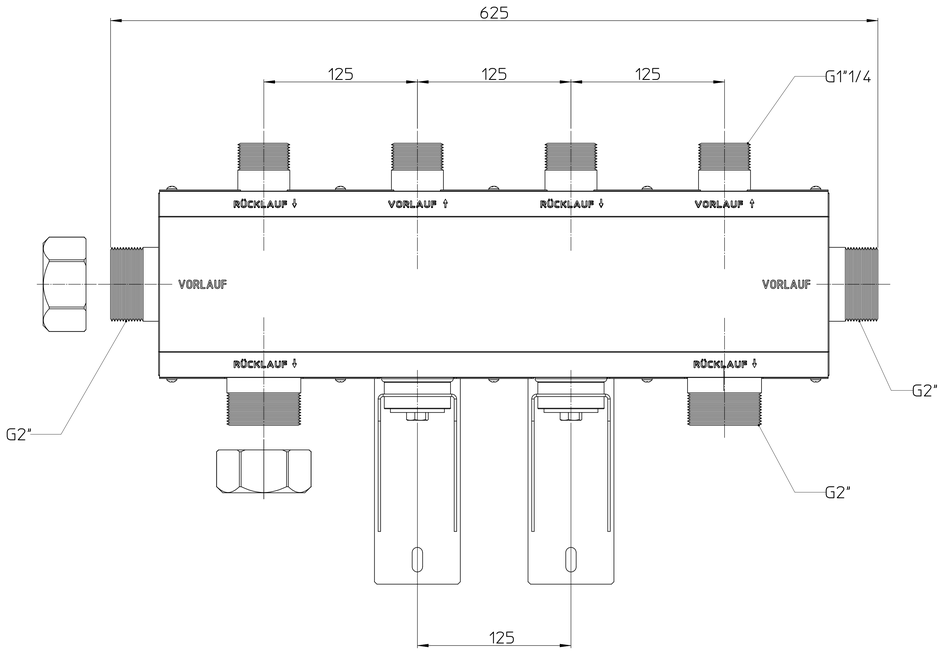

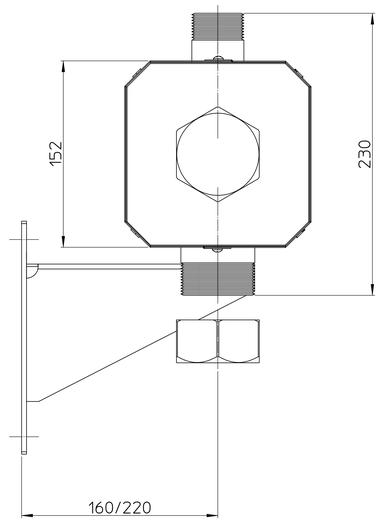

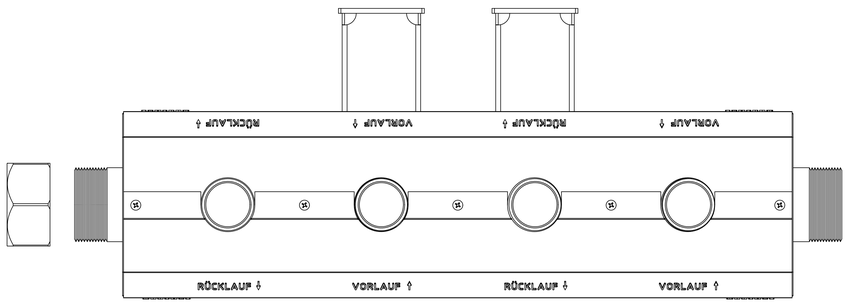

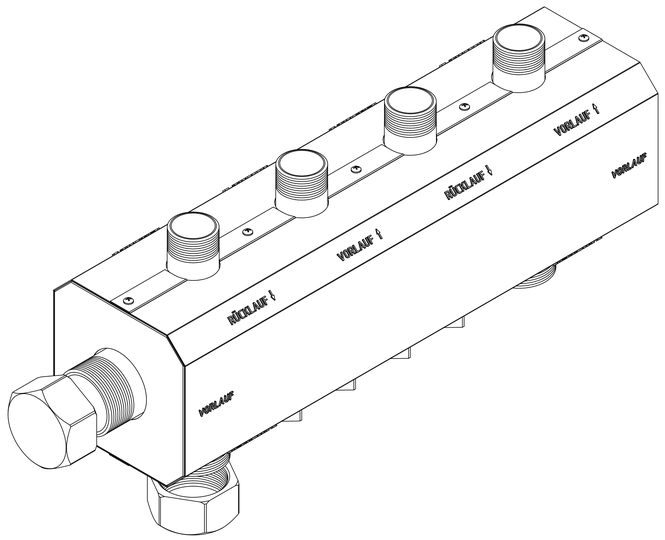

HV80/125-2

Disponibile a richiesta la versione CAD in formato DXF o DWG.
CAD version in DXF or DWG format available on request.
Disponible sur demande un fichier CAD en format DXF ou DWG.